Trendpack

Seit der Firmengründung im Jahre 1998 vertreibt Trendpack qualitativ hochwertige Verpackungsmaterialien und Verpackungsmaschinen. Durch unsere langjährige Erfahrung in der Branche wissen wir, dass eine kompetente Verpackungsberatung nachhaltigen Vertrieb garantiert. Wir gehen stets auf alle Kundenwünsche ein und stellen bei Bedarf individuell zugeschnittene Verpackungslösungen bereit.

Unsere gut geschulten Mitarbeiter helfen unseren Kunden Verpackungskosten und -material einzusparen. Dadurch schonen wir effektiv die Umwelt. In diesen Zusammenhang legen wir auch großen Wert auf Recycling und Wiederverwendbarkeit unserer Produkte. Je nach Verwendungszweck bieten wir zum Beispiel 1a-Folie oder Folie aus Regenerat an.

Geschäftsführer Franz Högerl

Palettenverpackungen/Stretchmaschinen **4**
- Stretchfolie, Abdeckfolie, Schrumpfhauben 5
- Vertikale Paletten-Stretchmaschinen 6
- Horizontale Paletten-Stretchmaschinen 7

Schutzverpackungen/Polstersysteme **8**
- Luftpolsterfolie, Schaumfolie, Füllmaterial, Kantenschutz 9
- Luftpolstersysteme 10
- Membranverpackungen 11
- Papier und Karton 12
- Papierpolstersysteme 13
- Staubags, Stapelschutzpyramide 14
- Big Bags 15

Beutel und Säcke/Folien/Folienschweißgeräte **16**
- Beutel und Säcke, Dokumentenschutztaschen 17
- Folien 18
- Folienschweißgeräte 19

Klebebänder/Kartonverschluss **20**
- Klebebänder, Abroller 21
- Klebestreifengeber 22
- Kartonverschließmaschinen 23

Umreifung und Zubehör **24**
- Umreifungsbänder, Verschlüsse 25
- Spanngeräte, Abrollwagen 26
- Umreifungsmaschinen 27

Weitere Maschinen/Geräte **28**
- Heftgeräte 29
- Packtische, Schneidesysteme, Schrumpfpistole 30
- Schaumverpackungssysteme 31

ZERTIFIKAT

TÜV AUSTRIA

für das Managementsystem nach
EN ISO 9001:2008

Der Nachweis der regelwerkskonformen Anwendung wurde erbracht und wird gemäß TÜV AUSTRIA CERT-Verfahren bescheinigt für

Trendpack

Trendpack GmbH
Große Wies 25
A-6844 Altach

Geltungsbereich

Vertrieb von Verpackungsmaterial und Verpackungsmaschinen

Zertifikat-Registrier-Nr. 20 100 122007226

Gültig bis 2018-03-21

Zertifizierungsstelle
der TÜV AUSTRIA CERT GMBH

Wien, 2015-06-05

Diese Zertifizierung wurde gemäß TÜV AUSTRIA CERT-Verfahren zur Auditierung und Zertifizierung durchgeführt und wird regelmäßig überwacht
TÜV AUSTRIA CERT GMBH · Krugerstraße 16 · A-1015 Wien · www.tuv.at

A

Trendpack

PALETTENVERPACKUNGEN

STRETCHWICKELMASCHINEN

Handstretchfolien

Artikel	Maße	Typ	Farbe	Karton	Palette
12454	500 mm, 16 µm, 250 m	Standard	transp.	6 Rol.	240 Rol.
10020	500 mm, 17 µm, 300 m	Standard	transp.	6 Rol.	240 Rol.
10022	500 mm, 23 µm, 300 m	Standard	transp.	6 Rol.	240 Rol.
10340	500 mm, 20 µm, 270 m	Standard	schwarz	6 Rol.	240 Rol.
14298	500 mm, 17 µm, 300 m	LC 3	weiß	6 Rol.	240 Rol.
14956	435 mm, 9 µm, 600 m	EVO	transp.	6 Rol.	240 Rol.
10389	125 mm, 23 µm, 150 m	mit Haltegriff	transp.	30 Rol.	1080 Rol.
10023	100 mm, 17 µm, 150 m	Standard	transp.	40 Rol.	1600 Rol.

Auf Anfrage möglich:

Sonderbreiten, Sonderstärken, Sonderfarben und -qualitäten, bedruckte Folie

Abroller für Handstretchfolien

Artikel	Details	Ausführung	Verkaufseinheit
10111	Abroller für Folienbreite 450-500 mm und Kern 38-50 mm	verchromt mit Rollen-bremse	per Stück
10117	Abroller ISP38 für Folienbreite 100 mm und Kern 38 mm	mit Handrollenbremse	per Stück
14050	Abrollmuffen spezial 50 mm Hülse	Material: Kunststoff Farbe: rot-blau	10 Stück
13288	Abrollmuffen 50 mm Hülse	Material: Kunststoff Farbe: schwarz	10 Stück

Maschinenstretchfolien, außen glatt, innen haftend

Artikel	Maße	Typ	Farbe	Palette
13683	500 mm, 9 µm	Trendox	transp.	608 kg
14214	500 mm, 12 µm	Super Power	transp.	608 kg
12455	500 mm, 17 µm	H.Q. Power	transp.	608 kg
12456	500 mm, 20 µm	H.Q. Power	transp.	608 kg
12457	500 mm, 23 µm	H.Q. Power	transp.	608 kg
12458	500 mm, 23 µm	H.Q. Power	schwarz	608 kg
14832	500 mm, 20 µm	H.Q. Power	weiß	668 kg

Abdeckfolie, Palettenschrumpfhauben

Artikel	Details	Stärke	Verkaufseinheit
13519	Abdeckfolie ÖKO, transparent-trüb, Regenerat 1200 x 1600 mm mit Abreißperforation	30 µm	auf Rollen zu 250 Stk.
10053	Abdeckfolie standard, transparent, 1a 1200 x 1600 mm mit Abreißperforation	40 µm	auf Rollen zu 250 Stk.
13785	Automatenabdeckfolie transparent Breite: 1600 mm	50 µm	auf Rollen zu 50 kg
10045	Schrumpfhauben transparent 2100 x 1500 mm mit SF 425 mm	125 µm	gebündelt zu 10 Stk.
10046	Schrumpfhauben transparent 2100 x 1900 mm mit SF 425 mm	125 µm	gebündelt zu 10 Stk.

FP 10 ULTRA

ArtNr: 12401

Mit unserem Top-Seller unter den halbautomatischen Stretchmaschinen wickeln Sie schnell und effizient Ihre Paletten. Sie haben die Möglichkeit, zwischen **2 automatischen Wicklungsprogrammen** und manueller Wicklung zu wählen. Dadurch sparen Sie Zeit und Verpackungskosten.

Zusätzlich zur Standardversion mit normalem Drehteller gibt es eine Version mit **ausgespartem Drehteller** zur einfachen Handhabung mittels Hubwagen. Ebenfalls möglich ist der Einbau einer **Palettenwaage**. Drucken Sie das Gewicht mit dem eingearbeiteten Industriedrucker aus oder nutzen Sie die integrierte Schnittstelle und übertragen Sie die Daten direkt auf Ihren Lieferschein.

Erhältlich mit folgenden **Drehtellerdurchmessern**: 1500, 1800 oder 2000 mm
Optional: Auffahrrampe für elektrische Ameisen

FP 35

ArtNr: 13002

Unser Flagschiff unter den Halbautomaten. Der FP 35 verfügt über zusätzliche Wicklungsprogramme und bietet Ihnen dadurch mehr Flexibilität beim Verpacken.

Wie beim FP 10 liefern wir ebenfalls eine Version mit ausgespartem Drehteller, normalem Drehteller sowie eine Version mit Palettenwaage.

Erhältlich mit folgenden **Drehtellerdurchmessern**: 1500, 1800 oder 2000 mm
Optional: Auffahrrampe für elektrische Ameisen

FP easy

ArtNr: 11737

Sie können/wollen ihre Paletten nicht immer an einem fixem Standort wickeln?
Ihre Paletten sind zu **groß**, zu **unförmig** oder zu **schwer** für normale Stretchwickelmaschinen?

Mit dem mobilen FP Easy Roboter gehören Ihre Wickelprobleme der Vergangenheit an! Der Roboter passt sich **automatisch** Ihrer Palette an und fährt selbstständig um die Palette und wickelt Sie mit Folie ein ==> Sie sind nicht mehr ortsgebunden!

FP 330 TB

ArtNr: 11023

Das vollautomatische FP 330 TB System verfügt über eine **Fernbedienung** zum Start der Wicklung und über einen **Touchscreen** zum Einstellen von Wicklungsparametern. Die Beschickung der Maschine erfolgt über einen Gabelstapler oder mit einem Hubwagen (erfordert Auffahrrampe).

Die Maschine bringt die Stretchfolie automatisch an die Palette an, wickelt und trennt die Folie dann vollautomatisch wieder ab.

NELEO 50

ArtNr: 12291

Unsere halbautomatische Horizontalwickelmaschine NELEO eignet sich bestens zur Verpackung von **länglichen Produkten** wie z.B. Balken, Leisten, Rohren oder Profilen.

Sie ist mit einem **Doppelkopf-Folienabwickler** ausgestattet. Dieser ermöglicht das gleichzeitige Verwenden von 2 Folienrollen für eine schnellere und wenn gewünscht verstärkte Wicklung.
Das Fußpedal startet/stoppt den Verpackungszyklus der Maschine und gewährleistet dadurch sicheres Arbeiten.

auch in den Ringgrößen NELEO 90, NELEO 125, NELEO 160 oder NELEO 200/250 lieferbar

ATIS 125

ArtNr: 15057

Mit der vollautomatischen ATIS 125 Horizontalwickelmaschine verpacken Sie längliche Prdukte wie z.B. Möbel, Türen, Platten, Fenster, usw. vollautomatisch über ein Transportband oder ein Rollenband.

Mit dem optional integrierten **Spender für Luftpolsterfolie** können Sie Ihre Produkte zusätzlich schützen.

auch in den **Ringgrößen** ATIS 50, ATIS 90, ATIS 160 oder ATIS 200/250 lieferbar

ARTEMIS 50

ArtNr: 15058

Die ARTEMIS-Serie wurde speziell entwickelt, um innen offene runde oder eckige Produkte **um ihren Umfang** herum zu wickeln.

Verpacken Sie damit zum Beispiel aufgerollte Kabel, Schläuche, Fensterrahmen oder auch Reifen.

Wir bieten die Maschine in **vollautomatischer oder halbautomatischer** Ausführung an. Optional können auch **Kugelrollen** anstatt normalen länglichen Rollen angeboten werden.

Modelle:
- ARTEMIS 50 halbautomatisch oder automatisch
- ARTEMIS 90 automatisch

Haben wir Ihr Interesse geweckt?

Besuchen Sie unsere Website für mehr Informationen, Bilder und Videos zu unseren Verpackungsmaschinen.

www.trendpack.com

SCHUTZVERPACKUNGEN

POLSTERSYSTEME

Luftpolsterfolie kleinnoppig

Artikel	Breite	Laufmeter	Ausführung
13843	600 mm	150 m	standard
13844	1000 mm	150 m	standard
13845	1200 mm	150 m	standard
13846	1500 mm	150 m	standard
13847	2000 mm	150 m	standard
10256	1200 mm	150 m	selbstklebend

* wir bieten auch antistatische Folie und Luftpolstertaschen sowie Zuschnitte an

Schaumfolie weiß

Artikel	Breite, Stärke	Laufmeter	Ausführung
10019	100 mm, 3 mm	175 m	standard
10017	1000 mm, 3 mm	175 m	standard
12473	1000 mm, 1 mm	500 m	standard
10016	1500 mm, 3 mm	175 m	standard
10257	1500 mm, 1,5 mm	350 m	standard

Füllmaterial

Artikel	Ausführung	Inhalt
10124	Polysterol-Füllmaterial, weiß	1 Sack 500 l
13230	Biopack, Füllmaterial, aus 100 % Pflanzenstärke, biologisch abbaubar	1 Sack 400 l

Kantenschutz aus braunem Karton

Artikel	Format	Länge
10055	35 x 35 x 3 mm	700 mm
10054	35 x 35 x 3 mm	1 100 mm
10056	60 x 60 x 4 mm	1 200 mm

Kantenschutzecken aus Kunststoff

Artikel	Format/Ausführung	Verkaufseinheit
10087	40 x 40 mm, mit Dorn	2 000 Stk.
10088	40 x 40 mm, ohne Dorn	2 000 Stk.

AIRmove²

ArtNr: 14938

Mit der AIRmove² bieten wir Kunden mit einem **mittleren Packbedarf** die optimale und wirtschaftliche Schutzverpackungslösung. Das neue Luftpolstersystem AIRmove² stellt per Knopfdruck Luftpolster her, die Ihre Produkte im Versandkarton schützen.

Durch die kompakten Abmessungen der Maschine, können die Polster direkt am Packplatz produziert werden. Mit einer Produktionsleistung von rund **10 Metern Folie pro Minute** ist das Packmaterial schnell verfügbar. Dank der Schnellstartfunktion ist die AIRmove² sofort einsatzbereit. Die Luftpolster eignen sich ideal zum Einwickeln, Polstern und Fixieren von Produkten, sowie zum Füllen von Hohlräumen im Versandkarton. Um Ihren vielfältigen Bedürfnissen gerecht zu werden, sind **3 verschiedene Folientypen** erhältlich.

Fill-Air Rocket

Mit einer unerreichten Geschwindigkeit von **30 Meter Folie pro Minute** ist das Fill-Air Rocket System derzeit das stärkste Hohlraum-Füllsystem auf dem Markt.
Das Gerät verfügt über eine **Schnellstart-Funktion** die es Ihnen ermöglicht, sofort und mit voller Leistung Beutel zu erzeugen.
Durch die geringe Größe lässt sich das System in eine Vielzahl von Verpackungsstraßen integrieren. Die patentierte **Seitenschweiß-Technologie** mit Raumtemperatursensor sorgt für perfekt versiegelte Beutel. Der integrierte Flüster-Modus reduziert bei Bedarf die Betriebsgeräusche.

Wir empfehlen die Fill-Air Rocket allen Firmen mit **hohem Packbedarf** an Hohlraumfüllung.

NewAir I.B. Express

ArtNr: 13860

Unser Luftpolstersystem NewAir I.B. Express liefert nach Bedarf aufgeblasenes Luftpolstermaterial mit **Sperrschichttechnologie** mit ausgezeichneten Polstereigenschaften. Die schnelle und flexible Maschine erzeugt bis zu **20 Meter Folie pro Minute**. Sie ist vollständig transportabel (benötigt keine Druckluftzufuhr) und einfach zu bedienen.

Mit dem NewAir I.B. System erhöhen Sie Ihre Produktivität, setzen kostbaren Lagerplatz frei und senken Ihre Kosten. Mit nur 20 Rollen der 610 m langen Schutzfolie, erhalten Sie eine **komplette Sattelzugladung Luftpolsterfolie.**

Korrvu Retention

Korrvu Retention ist ein **kostengünstiges** und **einfaches** Verpackungskonzept mit vielfältigen Einsatzmöglichkeiten. Der einzigartige Retention-Rahmen schützt durch verstärkte Polsterung an der Unterseite Ihr Produkt zusätzlich. Sie haben außerdem die Möglichkeit, mit Korrvu Retention Ihr Produkt optisch ansprechend zu **präsentieren**. Die Verpackungen sind grundsätzlich wiederverwendbar und fördern die **Nachhaltigkeit** Ihres Verpackungsprozesses.

Korrvu Lok

Korrvu Lok ist ein völlig neues und einzigartiges Verpackungskonzept. Durch den extrem **geringen Materialanteil** und die Integration in die Versandverpackung werden sowohl die Verpackungszeit als auch die Verpackungskosten reduziert.

Korrvu Lok ist die ideale Lösung für Einzel- und Internethändler, die leichtgewichtige Waren unterschiedlicher Größe versenden und dabei auf **maximalen Schutz bei minimalem Materialeinsatz** achten.

Korrvu Suspention

Verpacken Sie mit Korrvu Suspension Ihre Produkte sicher und schick **schwebend im Karton**. Die Korrvu-Spezialfolie hält Ihr Produkt, sodass es nirgends aufliegt und nirgends anstoßen kann. Daraus resultiert eine Fixierung, welche Ihr Produkt vor Erschütterungen schützt.

Korrvu Suspention eignet sich auch hervorragend als **Präsentationsverpackung** im Regal. Wir können Ihnen auf Wunsch bedruckte Kartons in bis zu 4 Farben liefern, damit Sie Ihr Produkt perfekt in Szene setzen können.

Schrenzpapier und Graukartonzuschnitte

Artikel	Format
11880	Schrenzpapier grau, strukturiert Breite: 450 mm, 100 g/m², Rollendurchmesser: 20 cm, Hülse: 3 cm Mindestabnahme: 350 kg
14959	SpeedMan Box 450 lfm, 1,5 m³ Füllvolumen, 100 % Recyclingpapier
12640	Graukartonzuschnitte 1150 x 750 mm, 350 g/m² Mindestabnahme: ca. 600 kg

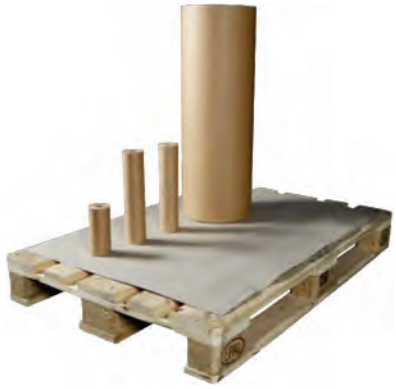

Zwischenlagenkarton und Spezialpapier

- Zwischenlagenkarton auch in Antirutsch-Ausführung
- Graukarton von 300 bis 900 g/m²
  Ausführung: als Zuschnitt oder gestanzt
  Einsatz: Palettenzwischenlagen, mechanischer Schutz für Schablonen
- Antirutschpapier als Zwischenlage
- Zwischenlagenpapier wasserabweisend
- Packpapier

Kartonwabenplatten

Dieses extrem leichte Produkt hat ausgezeichnete **Dämpfungseigenschaften** und bietet Schutz, sowohl als Transportverpackung als auch in einer Vielzahl von anderen Anwendungsmöglichkeiten. Dank der speziellen Architektur, können unsere Wabenplatten einfach geformt oder auf die richtige Größe zugeschnitten werden, um ihren Anforderungen zu entsprechen.

Kartonboxen

Artikel	Außenmaß	Innenmaß	Verkaufseinheit
15024	800 x 600 x 600 mm	782 x 542 x 554 mm	30 Stk. / Palette
	800 x 600 x 800 mm	782 x 542 x 754 mm	30 Stk. /Palette
	1200 x 800 x 600 mm	1182 x 742 x 554 mm	15 Stk. /Palette
15025	1200 x 800 x 800 mm	1182 x 742 x 754 mm	15 Stk. /Palette

Kartonpaletten

Modell	Größe	2- oder 4-Weg	Belastbarkeit
A	400 x 600 mm	2-Weg	300 kg
B	400 x 800 mm	2-Weg	400 kg
C	600 x 800 mm	2-Weg	600 kg
D	1200 x 800 mm	2- oder 4-Weg	1 200 kg
E	1200 x 1000 mm	2- oder 4-Weg	1 200 kg

Paper Jet

Mit dem PaperJet produzieren Sie stabile Papierpolster direkt am Packplatz in den Karton oder auf Vorrat, z.B. als zentrale Lösung für mehrere Arbeitsplätze. Mit den Papierpolstern können **empfindliche und zerbrechliche Versandgüter** ebenso sicher wie schwere oder scharfkantige Packstücke in der Transportverpackung geschützt werden.

Der PaperJet bietet neben der individuellen Programmierung von Längen und Stückzahlen sowie verschiedenen Betriebsmodi eine spezielle Schneidtechnik, die ihn **unvergleichlich schnell** macht. Er ist daher insbesondere für professionelle Versender mit einem regelmäßigen Versandaufkommen in großer Stückzahl geeignet. Endlospapier ist mit einer Länge von bis zu 7600 m einsetzbar.

Verschiedene Integrationsmöglichkeiten wie zum Beispiel höhenverstellbare Gestelle, Untertischlösungen oder optionale Transfersysteme für die produzierten Papierpolster ermöglichen die perfekte Abstimmung des PaperJet auf den gewünschten Verpackungsprozess sowie die Platzverhältnisse vor Ort.

oben: CLASSIC, unten: PRO

SpeedMan

Ergänzend zum PaperJet bieten wir Ihnen gerne auch unsere vielseitige SpeedMan-Maschinenreihe an. Den SpeedMan gibt es in 3 verschiedenen Varianten:

SpeedMan CLASSIC
Der kleinste Papierspender aus der SpeedMan Reihe braucht keinen Stromanschluss und ist daher universell einsetzbar. Durch den Schwenkarm oder den Maschinenständer kann der SpeedMan platzsparend am Arbeitsplatz integriert werden. Entnehmen Sie das Füllpapier für Ihre Pakete ganz einfach durch Herausziehen direkt am Arbeitsplatz.

SpeedMan PRO
Das elektrische Papierfüllsystem SpeedMan PRO ist konzipiert für professionelle Versender mit regelmäßigem Versandaufkommen in täglich großer Stückahl. Durch die hohe erreichbare Geschwindigkeit dieses Papierspendesystems können Sie Ihren Verpackungsprozess deutlich beschleunigen und aufgrund der hervorragenden und vielfältigen Integrationsmöglichkeiten alle ergonomischen Anforderungen an einen professionellen Verpackungsplatz erfüllen.

SpeedMan MAX
Das Flagschiff der Speedman Reihe eignet sich für sehr große Versender mit großem Bedarf an Füllmaterial zur Hohlraumfüllung in kurzer Zeit. Der SpeedMan MAX ist das schnellste Papierfüllsystem weltweit und ist daher die richtige Lösung, wenn Sie den Verpackungsprozess in Ihrem Unternehmen deutlich beschleunigen möchten.

SpeedMan Box

ArtNr: 14959

Die SpeedMan Box ist der ideale Einstieg für umweltfreundliches und einfaches, aber professionelles Verpacken und eignet sich sowohl für den gelegentlichen privaten Paketversand, als auch für den unregelmäßigen professionellen Bedarf im E-Commerce. Perfekt geeignet zum Beispiel auch für die Poststelle oder den Musterversand Ihres Unternehmens – oder für mobile Einsatzwagen und Kurierdienste (z.B. Retourenversand).

Staubags

Staupolster, auch Staubags (auf Englisch Dunnage Bags) gennant dienen zur **Ladungssicherung** in Containern, auf Schiffen, in Waggons oder in Trailern. Sie funktionieren wie ein **aufblasbares Kissen**, welches zwischen die zu transportierenden Güter platziert wird. Dadurch kann gewährleistet werden, dass die Güter nicht verrutschen bzw. beschädigt werden.

Formate (mm)

- 80 x 120
- 100 x 170
- 100 x 220

Unsere Staupolster gibt es in verschiedenen Stärken. Jedes Polster hat sowohl eine innere, als auch eine äußere Schicht. Die **innere Schicht** besteht aus Polyethylen und ist mit einem wiederverwendbaren Ventil ausgestattet. Die **äußeren Schichten** bestehen aus widerstandsfähigem Kraftliner. Je mehr Kraftliner-Schichten das Polster besitzt, desto mehr Druck hält es aus.

Anzahl Schichten	für Ladungsdruck bis
1	5 000 kg
2	10 000 kg
4	20 000 kg

Stapelschutzpyramide

ArtNr: 13875

- schützt Ihre Ware gegen Überstapelung
- Format 220 x 220 x 200 mm
- Druckfarbe rot - Drucktext: “NICHT STAPELN, DO NOT TOPLOAD”
- gebündelt zu 50 Stk.
- Aufbringung selbstklebend oder mittels Umreifungsband

Technologie
Durch den Einsatz neuester Technik liefern wir die besten Lösungen.

Qualität
ISO 9001 garantiert die qualitative Sicherheit, um eine 1a-Qualität kontinuierlich anbieten zu können.

Auswahl
Unser Lieferprogramm beinhaltet viele verschiedene Designs, Formen und Größen.

Lebensmittelechte Big Bags
Auch die Produktion von lebensmittelechten Big Bags stellt für uns kein Problem dar. Diese sind bei unseren Kunden bestens bekannt und werden sehr geschätzt.

Big Bag Ausführungen

- Bag mehrfarbig und mehrseitig bedruckbar
- mit Schlauchliner aus LDPE
- mit Forminliner aus LDPE
- mit und ohne Nahtabdichtung (staubdicht)
- mit Dokumentenschutztaschen in verschiedensten Ausführungen
- verschiedene Aus- und Einlaufverschlüsse (Quick Lock)
- verschiedene Körperformate möglich
- SF 5 : 1 Einweg
- SF 6 : 1 Mehrweg
- SF 8 : 1 Mehrweg extrastark
- SWL (Nutzlast) von 500 bis 2000 kg
- mit UN Zulassung
- mit eingefärbtem Gewebe
- mit beschichtetem Gewebe
- mit unbeschichtetem Gewebe
- mit ableitfähigem Gewebe
- mit perforiertem Gewebe (atmungsaktiv)

Mindestbestellmenge 100 Stück

Adler Bags

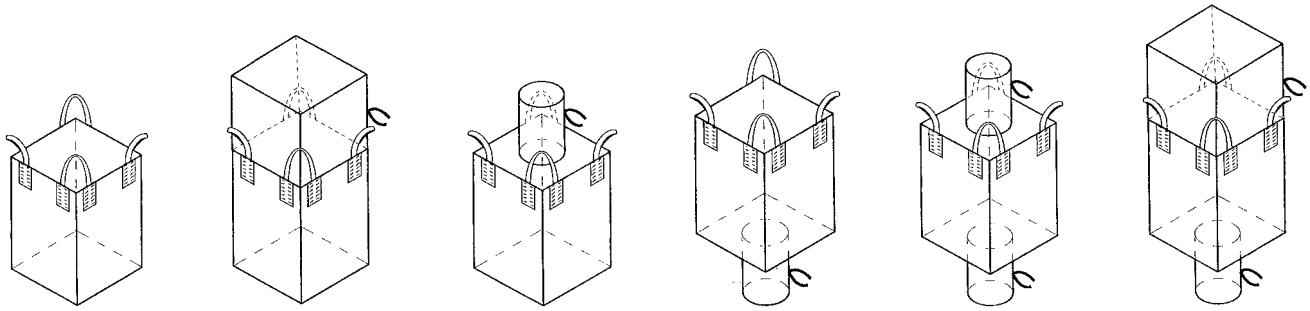

oben offen, flacher Boden | Schürze, flacher Boden | Einlauf, flacher Boden | oben offen, Auslauf | mit Schürze und Auslauf | mit Einlauf und Auslauf

Q-Bags

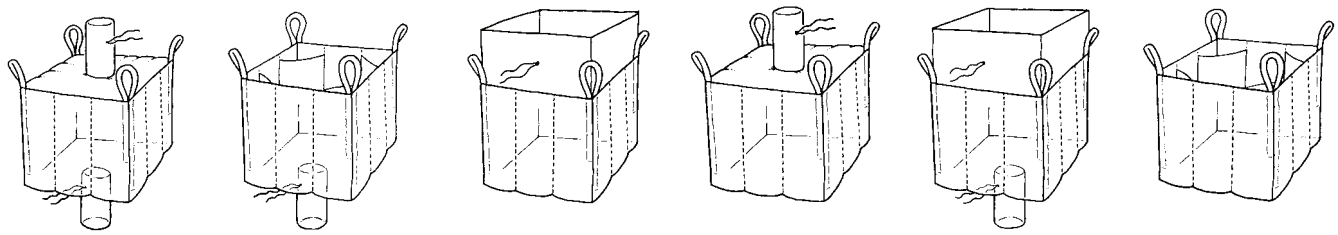

mit Einlauf und Auslauf | oben offen, unten Auslauf | oben mit Schürze, flacher Boden | mit Einlauf, unten flacher Boden | mit Auslauf, oben mit Schürze | oben offen, unten geschlossen

K-Bags

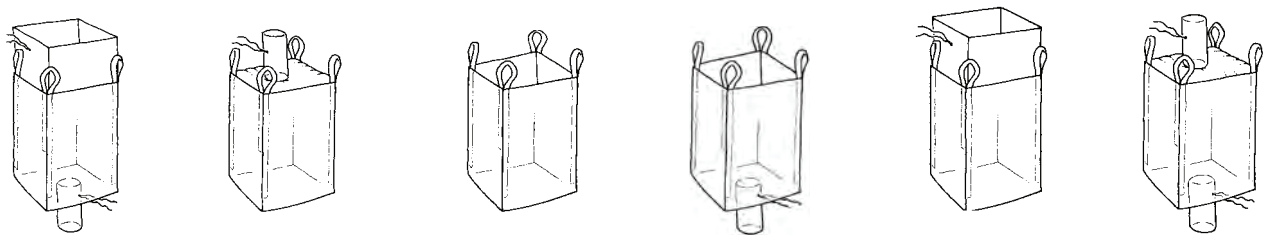

mit Einlauf und Auslauf | Einlauf und flacher Boden | Boden geschlossen | oben offen, unten Auslauf | oben mit Schürze, flacher Boden | oben Einlauf, unten Auslauf

BEUTEL UND SÄCKE

FOLIEN

FOLIENSCHWEISSGERÄTE

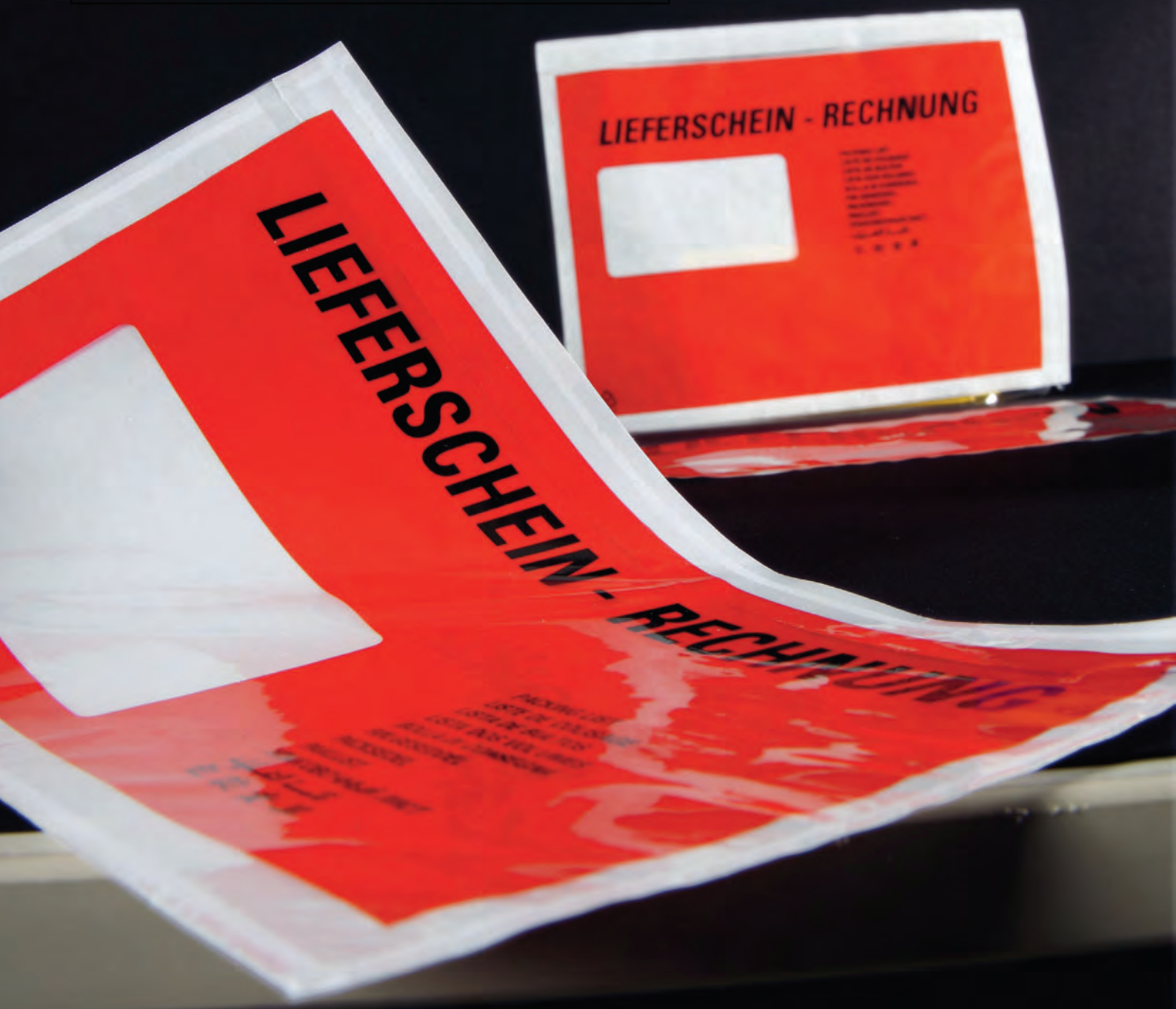

Dokumentenschutztaschen

Selbstklebende Begleitpapiertasche aus wiederverwertbarem Polyethylen, reißfest und wasserabweisend. Die Garantie dafür, dass Ihre Dokumente sicher beim Kunden ankommen!

Mit eigenem Firmendruck auf Anfrage, bis zu 3 Farben möglich.

Artikel	Maße	Ausführung	Kartoninhalt
10065	162 x 130 mm	Lieferschein 8-sprachig	1 000 Stk.
10067	220 x 130 mm	ohne Druck	1 000 Stk.
10068	220 x 130 mm	Lieferschein 8-sprachig	1 000 Stk.
10069	220 x 130 mm	Rechnung-Lieferschein	1 000 Stk.
10062	220 x 162 mm	ohne Druck	1 000 Stk.
10060	310 x 220 mm	ohne Druck	500 Stk.

Flachbeutel und Schwergutsäcke transparent

Artikel	Maße	Stärke	Ausführung	Kartoninhalt
10030	200 x 320 mm	50 µm	Flachbeutel	2 000 Stk.
10031	300 x 400 mm	30 µm	Flachbeutel	2 000 Stk.
10032	300 x 500 mm	50 µm	Flachbeutel	1 000 Stk.
10033	400 x 600 mm	50 µm	Flachbeutel	1 000 Stk.
10034	500 x 800 mm	50 µm	Flachbeutel	500 Stk.
10114	500 x 1000 mm	100 µm	Schwergutsack	300 Stk.
10115	600 x 1200 mm	100 µm	Schwergutsack	150 Stk.

Material: LDPE, Sondergrößen auf Anfrage!

Druckverschlussbeutel transparent

Artikel	Maße	Stärke	Ausführung	Kartoninhalt
10035	60 x 80 mm	50 µm	standard	1 000 Stk.
10036	80 x 120 mm	50 µm	standard	1 000 Stk.
10037	120 x 170 mm	50 µm	standard	1 000 Stk.
11911	120 x 170 mm	50 µm	mit weißem Schrift-feld	1 000 Stk.

Müllsäcke

Artikel	Maße	Ausführung	Karton	Palette
10506	550 x 750 mm, 12 µm, 35 l	weiß, HDPE, auf Rollen zu 25 Stk. perforiert	875 Stk.	63 000 Stk.
10116	700 x 1100 mm, 45 µm, 110 l	schwarz, LDPE, auf Rollen zu 10 Stk. perforiert	180 Stk.	10 800 Stk.

Polyolefinfolien

Hochtransparente Feinschrumpffolien, optimaler Produktschutz für glasklare Verkaufsförderung. Ausführung Schrumpfhalbschlauch: Kern 76 mm, Stärke 15 µm, auf Rollen zu 1334 lfm.

Artikel	Bezeichnung	Breite
10154	Trendolyn Schrumpfhalbschlauch	200 mm
10155	Trendolyn Schrumpfhalbschlauch	250 mm
10156	Trendolyn Schrumpfhalbschlauch	300 mm
10157	Trendolyn Schrumpfhalbschlauch	350 mm
10158	Trendolyn Schrumpfhalbschlauch	400 mm
10159	Trendolyn Schrumpfhalbschlauch	450 mm
10368	Trendolyn Schrumpfhalbschlauch	500 mm

Auch als Flachfolie und in anderen Stärken lieferbar.

Baufolien aus Regenerat

Ausführung in transparent trüb, auf Rollen zu 50 m, in den Breiten 2000 mm, 3000 mm, 4000 mm, 6000 mm lieferbar, Stärken 50 - 200 µm

Artikel	Bezeichnung	Breite
10058	Baufolien LDPE	2000 mm, 100 µm
10059	Baufolien LDPE	4000 mm, 100 µm

Schlauchfolien

Ausführung LDPE Folie: transparent, leicht zu öffnen, 1a-Qualität, auf Rollen zu 25 kg, Breite 50-2000 mm, Stärke 20-200 µm

Artikel	Bezeichnung	Breite	Stärke
12420	Schlauchfolie LDPE	300 mm	100 µm
12419	Schlauchfolie LDPE	400 mm	100 µm
10052	Schlauchfolie LDPE	500 mm	100 µm
10106	Schlauchfolie LDPE	600 mm	100 µm
10455	Schlauchfolie LDPE	100 mm	50 µm

Auf Anfrage möglich:
Sonderbreiten, Sonderstärken, Sonderfarben und -qualitäten, bedruckte Folie

HPL 450 / 630 / 1000

Mit den Modellen HPL 450/630/1000 bietet Ihnen Trendpack **halbautomatische Impulsschweißgeräte** für den professionellen Einsatz an. Die Geräte verschweißen jede Art von thermoplastischen Kunststofffolien, wobei sich die Folienlänge an das zu verpackende Gut anpassen lässt.

Der Zuschnitt erfolgt mittels integrierter **Abschneidevorrichtung** (optional). Das Impulsschweißverfahren benötigt keine Aufheizzeit und bietet gleichbleibende Anpresskraft für einen schnellen, sicheren Schweißprozess. Die Bedienung erfolgt über einen **Fußschalter**.

- für **Folienbreiten** 400, 570 bzw. 950 mm
- **Optional**: Stativ, Anbautisch, Folienabroller

HPL 300 BMS / 500 BMS

Für einen mittleren bis kleinen Packbedarf gedacht bietet die HPL BMS-Serie optimalen Schutz vor Staub und Beschädiung Ihre Produkts bei Transport und Lagerung.

- für **Folienbreiten** bis zu 300 bzw. 500 mm
- **Optional**: Ablagetisch, Folienabroller

HPL ISZ

Das leichte und leistungsfähige Handschweißgerät für das flexible Herstellen von luft- und wasserdichten thermoplastischen Verpackungen. Dank des getrennt aufstellbaren Impulsnetzgerätes ist die Schweißzange leicht zu handhaben. Der Schweißimpuls erfolgt automatisch nach dem Schließen der Zange.

- für **Folienbreiten** 200, 300, 450 oder 630 mm
- für **Folienstärke** 2 x 50 µm

Sonderschweißgeräte auf Anfrage möglich!

KLEBEBÄNDER

KARTONVERSCHLIESSMASCHINEN

KLEBESTREIFENGEBER

Selbstklebebänder für Hand- und Automatenklebung

Qualitäten:

PP 31 HM - kostengünstiges Standardband für den universellen Einsatz
PP 30 S - hochwertiger Klebstoff mit bester Klebekraft für schwere Kartons
PP 36 NN - hochwertiges geräuscharmes Packband mit guter Klebekraft
PVC - Toppackband für jeden Einsatz, 1a-Klebekraft, reißfest Sommer wie Winter
Security-Tape + Etiketten - hinterlässt nach dem Abziehen bleibende Rückstände
Papiernassklebebänder gummiert

Artikel	Breite, Länge	Qualität	Farbe	Karton
10101	25 mm, 66 m	PP 30 S	transp.	72 Rollen
10092	50 mm, 66 m	PP 30 S	transp.	36 Rollen
10294	50 mm, 66 m	PP 31	braun	36 Rollen
10295	50 mm, 66 m	PP 31	transp.	36 Rollen
10100	50 mm, 1000 m	PP 31 Automat	transp.	6 Rollen
10093	50 mm, 66 m	PP 36 NN	braun	36 Rollen
10098	50 mm, 66 m	PP 36 NN	transp.	36 Rollen
10484	50 mm, 66 m	PP "Vorsicht Glas" 4-sprachig	rot	36 Rollen
10254	50 mm, 66 m	PVC	braun	36 Rollen
10105	50 mm, 66 m	PVC	transp.	36 Rollen
	50 mm, 66 m	Security-Tape	rot	24 Rollen
	38 x 150 mm	Security-Etiketten	rot	24 Rollen á 250 Stk.
10104	150 mm, 66 m	Etikettenschutzfolie	transp.	12 Rollen

Security-Tape + Etiketten

Papierklebebänder nass- und selbstklebend

Artikel	Breite, Länge	Qualität	Farbe	Karton
10169	50 mm, 50 m	selbstklebend	braun	24
10009	60 mm, 200 m	nassklebend	braun	12
10011	80 mm, 200 m	nassklebend	braun	12

Abroller für Klebebänder

Artikel	Bezeichnung
10102	HP11 Kunststoffabroller für 50 mm Klebeband mit Rollenbremse
13545	D2-19 für Breite 19 mm mit Metallgehäuse
13546	D2-25 für Breite 25 mm mit Metallgehäuse
13552	D2-50 für Breite 50 mm mit Metallgehäuse

MATIC 80 Plus

ArtNr: 14708

Der robuste Halbautomat bietet große Betriebssicherheit und lange Lebensdauer. Durch eine neue Ausführung des oberen Transportrades kann ein geräuscharmer und leichter Lauf sowie ein geringer Schlupf und Verschleiß gewährleistet werden.

- verarbeitet alle verstärkten und unverstärkten Nassklebebänder von 40-80 mm Breite und 200 m Länge
- Längenvorwahl an gut ablesbarer cm-Skala einstellbar
- Klebestreifen bis 75 cm Länge mit nur einem Hebelzug. Größere Längen durch mehrmaligen Hebelzug
- optimale Anfeuchtung durch hochwertige Pinsel und regulierbare Wasserzufuhr

VARIO 555eMA

ArtNr: 11784

- 14 vorgegebene Längen von 15 - 145 cm sofort abrufbar
- REPEAT-Tasten für die zuletzt gewählten Längen
- Automatik-Modus für bis zu 3 Längen
- Unendlichtaste für beliebige Längen
- 2x-Taste: verdoppeln Sie die 14 vorgegebenen Längen einfach per Knopfdruck

TERZETT 754

ArtNr: 10007

- Nutzbreite 40 - 100 mm, Rollenlänge 200 m
- zwei Längen von 10 - 250 cm stufenlos einstellbar
- 3 Stufenschalter: manuell, Repetierautomatik, Doppel-T-Automatik
- Spendetakt für eine Zeitverzögerung der Streifenfolge bis zu 30 s einstellbar
- Unendlichtaste

VARIO 500 IJ

Der VARIO 500 IJ kombiniert die robuste und zuverlässige Performance eines einfach zu bedienenden Klebestreifengebers mit der Power eines integrierten INK-JET Druckers. Bedrucken Sie Ihre Kleberollen beim Spenden und machen Sie Ihren Kartonverschluss unverwechselbar.

- Nutzbreite 40-80 mm
- 14 vorgegebene Längen von 15-145 cm sofort abrufbar
- Unendlich- und Repeattaste
- Hewlett Packard Drucktechnologie
- hochauflösender Druck (300 dpi)

SC/500-M

automatische Kartonverschließmaschine mit **manueller Formateinstellung**

- verschließt Ober- und Unterseite des Kartons
- Formateinstellung: manuell durch zwei einfache und schnelle Handgriffe
- kostengünstig und unkompliziert

SC1/500-A und SC/650-A

automatische Kartonverschließmaschine mit **automatischer Formateinstellung**

- verschließt Ober- und Unterseite des Kartons
- automatische Formateinstellung
  ==> ideal für den serienweisen Verschluss von verschieden großen Kartons
- für 50 mm oder 75 mm Klebebandbreiten

SC1/500-MF und SC/650-MF

vollautomatische Kartonverschließmaschine mit **manueller Formateinstellung**

- verschließt Ober- und Unterseite des Kartons
- Formateinstellung manuell durch zwei einfache und schnelle Handgriffe
- klappt automatisch den Deckel des Kartons zu
- für Serien von gleichen Kartongrößen

UMREIFUNG UND ZUBEHÖR

PP-Umreifungsband - Standard, Einfärbung schwarz (Aufdruck möglich)
PET-Band grün - Hochleistungsumreifungsband für Handumreifung und vollautomatische Umreifung.
Schwerlast-Sicherungsbänder - für höchste Ansprüche, bis Reißkraft 3500 kg

PP-Umreifungsbänder

Artikel	Maße	Reißkraft	Länge	Kern	VP-Einheit
10082	12,0 x 0,55 mm	135 kg	3000 m	200 mm	2 Rollen
10081	12,0 x 0,55 mm	135 kg	3000 m	406 mm	1 Rolle
10112	12,7 x 0,70 mm	230 kg	2000 m	406 mm	1 Rolle
13523	12,7 x 0,80 mm	300 kg	2000 m	406 mm	1 Rolle
10084	15,5 x 0,80 mm	330 kg	1500 m	406 mm	1 Rolle

PET-Umreifungsbänder

Artikel	Maße/Typ	Reißkraft	Länge	Kern	VP-Einheit
13005	12,0 x 0,70 mm	320 kg	2300 m	406 mm	1 Rolle
10702	15,5 x 0,70 mm	439 kg	1750 m	406 mm	1 Rolle
11115	15,5 x 0,90 mm	580 kg	1500 m	406 mm	1 Rolle
14693	19,0 x 1,00 mm	800 kg	1000 m	406 mm	1 Rolle
12915	15,5 x 0,70 mm Greenwave	407 kg	1750 m	406 mm	1 Rolle

Polyester Ballenpressenbänder

Artikel	Breite	Reißkraft	Länge	Kern	VP-Einheit
10073	9 mm	275 kg	500 m	76 mm	4 Rollen
10074	13 mm	375 kg	500 m	76 mm	4 Rollen
13299	16 mm	600 kg	600 m	76 mm	2 Rollen

Trendex Schwerlast-Sicherungsbänder

Artikel	Breite/Typ	Reißkraft	Länge	Kern	VP-Einheit
12751	16 mm Trendex	450 kg	1000 m	200 mm	2 Rollen
12752	19 mm Trendex	600 kg	800 m	200 mm	2 Rollen
12924	25 mm Trendex	830 kg	600 m	200 mm	2 Rollen
14999	25 mm Trendex extra stark	1050 kg	450 m	200 mm	2 Rollen
13057	35 mm Ladesicherungs-band gewebt	2750 kg	200 m	-	1 Sack
13922	38 mm Ladesicherungs-band gewebt	3500 kg	200 m	-	1 Sack

Verschlüsse

Artikel	Bezeichnung	Maße	für Band	VP-Einheit
10086	Plastikschnallen	13 mm	PP	1000 Stk.
10113	Verschlusshülsen KO 13	13 mm	PP	1000 Stk.
13089	Verschlusshülsen KO 16	16 mm	PP	1000 Stk.
10077	Verschlussklemmen B 3	9 mm	Polyester	1000 Stk.
10076	Verschlussklemmen B 4	13 mm	Polyester	1000 Stk.
11408	Verschlussklemmen B 5	16 mm	Trendex	1000 Stk.
10198	Verschlussklemmen B 6	19 mm	Trendex	1000 Stk.
10199	Verschlussklemmen B 8	25 mm	Trendex	500 Stk.
10200	Verschlussklemmen BF 10	37 mm	Ladesich.	250 Stk.

Kunststoffumreifungsspanngeräte

Artikel	Bezeichnung	Maße	Typ
13087	Spanner für Kunststoffumreifungs-bänder mit Abschneidevorrichtung	bis 13 mm	PE 1024
13088	Spanner für Kunststoffumreifungs-bänder mit Abschneidevorrichtung	bis 16 mm	PE 1025

Spanner für Schwerlastband

Artikel	Bezeichnung	Maße	Typ
11409	Spanngerät für Schwerlastband mit Abschneidevorrichtung	13 bis 25 mm	ManuCord
12723	Spanngerät für Schwerlastband mit Abschneidevorrichtung	bis 32 mm	P 432
12760	Spanngerät für Schwerlastband mit Abschneidevorrichtung	bis 40 mm	2040
10205	Spanngerät für Schwerlastband mit Abschneidevorrichtung	bis 50 mm	P 452

elektrische Bandspanner

Artikel	Bezeichnung	Bandbreiten	Bandstärken	Zugkraft	Band
14997	LST 450	16 - 19 mm	0,80 - 1,30 mm	450 kg	PP und PET
15019	LST 252	12 - 16 mm	0,65 - 1,05 mm	25 - 250 kg	PP und PET
15020	LST 404	16 - 19 mm	0,70 - 1,05 mm	40 - 400 kg	PP und PET

Abrollwagen

Artikel	Bezeichnung	Typ
11422	Abrollwagen schwarz für Kern 200 mm, fahrbar, mit Ablagefach und Rollenbremse	U-80
14879	Abrollwagen schwarz für Kern 406 mm, fahrbar, mit Ablagefach und Rollenbremse	U-50
14878	Abrollwagen schwarz für Kern 200 mm, fahrbar, mit Ablagefach und Rollenbremse, Rollenaufnahme vorne	U-40
11410	Abrollwagen blau für Kern 76 mm, fahrbar, mit Ablagefach und Rollenbremse	U-02
12743	Abrollwagen für Kern 150/200/280/406 mm, fahrbar, mit Ablagefach und Rollenbremse	U-30

Umreifungshalbautomat Typ 835-00

ArtNr: 10090

- **Spannkraft**: 5 bis 45 kg
- **Bandspannung** mechanisch verstellbar
- **für Bandbreiten** 9 - 14,5 mm
- **Tischgröße**: 895 x 575 mm
- **Tischhöhe**: 735 - 950 mm

Umreifungshalbautomat Typ 835-21

ArtNr: 13518

- **Spannkraft** 5 bis 45 kg
- **Bandspannung** elektronisch verstellbar
- **für Bandbreiten** 9 - 12 mm (optional 15,5 mm)
- **Tischgröße**: 850 x 560 mm
- **Tischhöhe**: 780 - 950 mm

Umreifungsautomat Typ JU 100

ArtNr: 13529

- **Spannkraft** 1 bis 50 kg
- **Bandspannung** elektrisch verstellbar
- **für Bandbreiten** 5, 9 oder 12 mm
- **Rahmenabmessungen** (B x H): 650 x 500 mm (standard)
- **Arbeitshöhe**: 820 - 920 mm
- **Umreifungsleistung**: bis zu 60 Umreifungen/Minute

Umreifungsautomat Typ JU 200

ArtNr: 10318

- **Spannkraft** 7 bis 50 kg
- **Bandspannung** elektrisch verstellbar
- **für Bandbreiten** 12 mm
- **Rahmenabmessungen** (B x H): 800 x 600 mm (standard)
- **Arbeitshöhe**: 810 mm
- **Umreifungsleistung**: bis zu 29 Umreifungen/Minute
- **Auslösung:** Hand- und Fußtaster sowie Tischplattensensor

WEITERE VERPACKUNGSMASCHINEN

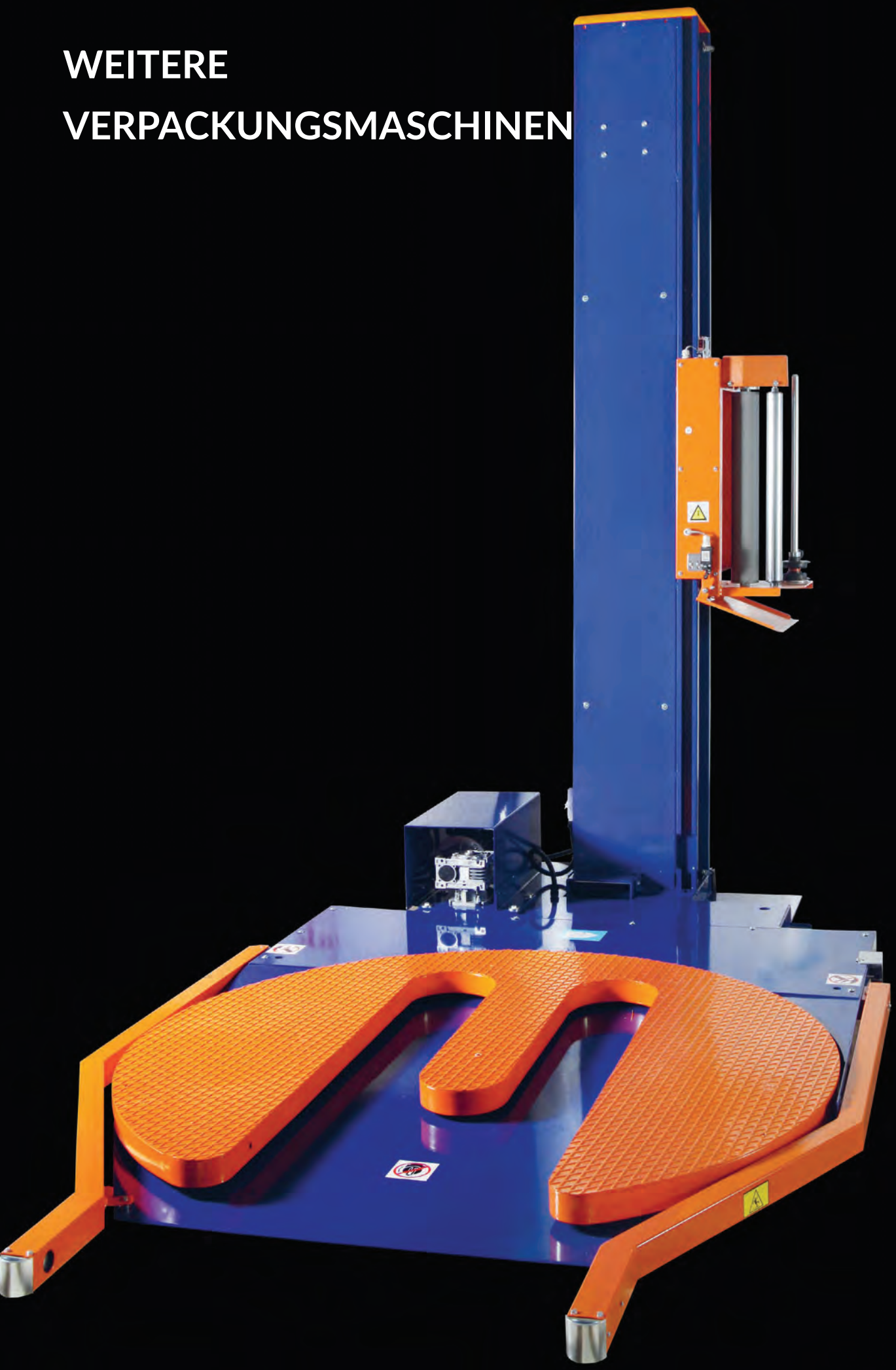

DSA-3519-E

Der akkubetriebene DSA-3519-E gibt dem Anwender echte Flexibilität. Durch die Vielzahl an Funktionen wird eine erstklassige Leistung an jedem Ort gewährleistet.

Das Gerät ist perfekt für den Einsatz an kleinen Produktionslinien und in der Logistik sowie für den mobilen Einsatz geeignet. Es wird mit zwei Li-Ion Akkus ausgeliefert und kann bis zu 800 Klammern pro Ladung verschließen.

- akkubetrieben
- Gewicht: 2,81 kg
- Magazinkapazität: 108 Klammern

RAB-22-E

Das Druckluftgerät ist ideal für Produktionen mit hohen Auftragsvolumen geeignet. Die Geräte werden mit auf Rollen zusammengefassten Heftklammern geladen und müssen somit weniger häufig nachgeladen werden. Zudem verfügt das RAB-22-E über angenehme Handauflagen und Halteösen.

- pneumatisch
- Gewicht: 2,4 kg
- Magazinkapazität: 1000 Klammern

JB-600

Pneumatischer Drucktacker für sich häufig wiederholende Befestigungsaufgaben. Toplader-Magazin zum einfachen Nachladen der Heftklammern. Ideal für Endkappen von Rollen und Paketen, kleinere Kartondeckel, Plasikbeutel, Beutel mit Pappreiter.

- pneumatisch
- Gewicht: 1,09 kg
- Magazinkapazität: 84 Klammern

Handtacker

ArtNr: 12496

Leichter, leistungsfähiger und haltbarer Tacker mit Aluminiumgussgehäuse und inneren Verschleißteilen aus Stahl. Ergonomischer Griff mit weichem rutschhemmendem Material. Ein professionelles Werkzeug für anspruchsvolle Aufgaben, die Flachdrahtklammern und Drahtstifte erfordern.

MODUL 5000 Packtisch

Das Design ist außergewöhnlich, ergonomisch und international ausgezeichnet. Dank der intelligenten Konstruktion lässt sich das MODUL 5000 schon in der Grundausstattung mit wenigen Handgriffen individuell dem Menschen und seiner Arbeit von Sitz- bis Steharbeitshöhe anpassen. Auf Wunsch kann die Arbeitsebene bequem elektrisch verstellt werden.

- stabiler Tisch in **Stahlkonstruktion**
- Arbeitsplatte 2000 x 880 x 38 mm
- 200 kg Flächenbelastbarkeit
- Arbeitsplatte hellgrau melaminharzbeschichtet
- einfache Höhenverstellung im 50 mm Raster (720-1070) ohne Werkzeug
- Optional: höhenverstellbar mit Kurbel oder elektromotorisch
- umfangreiches Zubehörprogramm
- Tische mit **integrierter Waage** und/oder **Rollenbahn** erhältlich

Schneideständer waagerecht

- manuelle oder pneumatische Ausführung für Schnittbreiten von 750 mm, 1000 mm, 1250 mm, 1600 mm
- auch als Doppelschneideständer lieferbar
- für Rollendurchmesser bis 750 mm
- für Rollengewicht bis 200 kg
- auch in fahrbarer Ausführung möglich

Schneideständer senkrecht

- manuelle Ausführung
- für Schnittbreiten 1000 mm, 1250 mm, 1600 mm, 1800 mm, 2000 mm
- für Rollendurchmesser 450 oder 800 mm

RIPACK Series 3000 Schrumpfpistole

ArtNr: 10232

Die neue Ripack Series 3000 ermöglicht es Ihnen dank ihrer **regulierbaren Heizleistung** von 45 bis 76 kW eine Euro-Palette von 1 m Höhe in weniger als einer Minute zu verpacken.

Das Konzept garantiert **absolute Sicherheit** der Personen sowie der Güter. Gasaustritte und Verbrennungen durch direkten Kontakt oder durch eine Hitzerückfuhr sind unmöglich. Der **Brennerkopf aus Edelstahl** bleibt kalt, selbst bei andauernder Nutzung. Das Design des Aluminiumkörpers verhindert jegliche Behinderung der verschiedenen Luftzufuhren und der Druckregler SECURIPACK besitzt eine doppelte Sicherung.

Instapak Simple

Schaumbeutel-Verpackungssystem

“Der einfache Weg, um Schäden, Abfall und Ausfallzeiten zu eliminieren.”

Eigenschaften:

- wird an einer Standard Steckdose betrieben
- Bedienung über voreingestellte Tasten
- kleine 9,5-Lister-Behälter, einfach zu positionieren
- geringe Wartung
- einstecken und einschalten
- kompakte, mobile Plattform
- minimale Schulung erforderlich

Instapak Quick RT

Praktische, tragbare, schützende Schaumpolster... überall und augenblicklich!

Einfach im Gebrauch: jeder kann zum Verpackungsexperten werden.
Keine Startkosten: Keine finanziellen Verbindlichkeiten oder Systeme erforderlich.
Vielseitig: Schützt Produkte fast jeder Größe, jeder Form und jeden Gewichts. Dehnt sich innerhalb von Sekunden zu maßgeschneiderten schützenden Schaumpolstern auf. Nimmt kaum Platz ein und ist vollkommen mobil für einen Überall-Gebrauch.

Das Produkt trifft unbeschädigt in einer ordentlichen und professionellen Verpackung ein. Da sich die Instapak Quick RT Schaumbeutel auf das 27-fache ihrer Originalgröße ausdehnen, sparen Sie damit wertvollen Lagerplatz.

Instapak iMold

Das **automatische** Schaumstoff-Verpackungssystem iMold ist eine unglaublich einfach zu bedienende Direkteinschäumungsmaschine, verbunden mit der neuesten patentierten Technologie. Durch die Verwendung der Schaumzerstreuungs-Technologie verteilt das System den Schaum strategisch im Kissen, was eine große **Vielzahl** von **Polsterdesigns** ermöglicht. Die RFID-Technologie erkennt automatisch die Formumstellung und lädt das richtige Polsterrezept. Es unterstützt so eine fehlerfreie Bedienung, während das **bedienerfreundliche Touchscreen** Display die Einstellung minimiert.

Das einzigartige Kissen-Auswurf-System ermöglicht letztendlich dem Personal bereits Produkte zu verpacken und zu versenden, anstatt die Produktion der Kissen zu übewachen.

Trendpack GmbH

Große Wies 25
A - 6844 Altach

Telefon: +43 5576 / 78 000
Fax: +43 5576 / 78 000-30
E-Mail: office@trendpack.com